Fiche Technique

Avaloir en PE / GST

ROMOLD

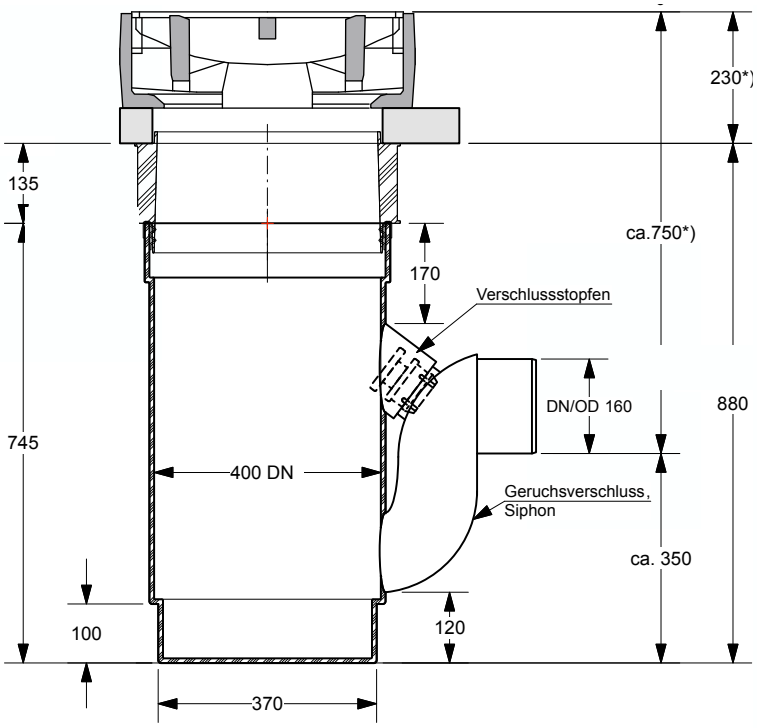

Avaloir en PE avec siphon

DN400 avec grille en fonte D400
(300x500mm)

Hauteur adaptable

Materièl = PE (100% matériaux vierges)

Résistant aux agents agressifs
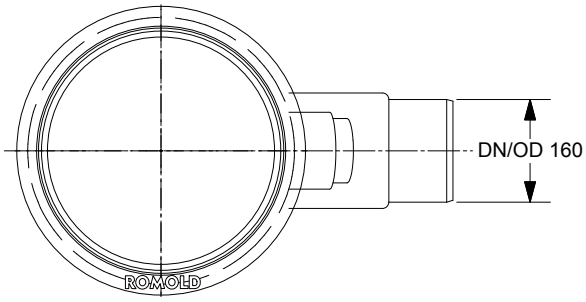
Sortie DN160mm
(PVC, PE, PP)